不锈钢 Spectra® IV 系列

底盒和下球罩

产品特性

- 全不锈钢构造
- 内置底盒内存
- 一体化无源 UTP 线路
- 7 路警报输入； 2 路可设定辅助输出
- 内置防浪涌和防有限雷击的保护设备
- 兼容所有 Spectra® IV SE 和 Spectra IV 球型驱动器
- 透明聚丙烯球罩
- 仅有室外悬吊型
- 室内 / 室外应用
- 符合 NEMA 4X 和 IP66 标准

室外悬吊型
BB4-PSG-E 和 LD53PSB-1
(图示装有 IDM4012SS 墙装支架)

Pelco 的 **不锈钢 Spectra® IV** 是专为恶劣的安装环境而设计的，符合 NEMA 4X 和 IP66 标准。

该组件 (底盒和下球罩) 提供了增强的抗腐蚀能力。悬吊式底盒 (**BB4-PSG-E**) 是由 316 号不锈钢 (SS) 制成，包括一个遮阳罩 (也由 316 SS 制成) 、加热器和风扇。下球罩安装环由 316 号 SS 制成，下球罩有茶色 (**LD53PSB-0**) 或透明 (**LD53PSB-1**) 聚丙稀球罩可供选择。

不锈钢 Spectra IV 具有 Spectra IV SE 球型系统的全部特点 (底盒内置内存，两路辅助输出，七路报警输入) ，也与所有 Spectra IV SE 和 Spectra IV 球型驱动器相兼容。

不锈钢 Spectra IV 的摄像机和镜头可选择：

- 昼 / 夜转换摄像机，128X 宽动态范围，移动 检测、电子图像稳定、低照度 (LowLight™) 技术，和 35X 光学变焦及 12X 电子放大
- 昼 / 夜转换摄像机，80X 宽动态范围，移动检测，低照度技术 , 和 23X 光学变焦及 12X 电子放大
- 昼 / 夜转换摄像机，低照度技术，18X 光学变焦及 12X 数字放大
- 高分辨率彩色摄像机，带有一个 EXview HAD™ CCD，低照度技术和 22X 光学变焦及 12X 数字放大
- 高分辨率黑白摄像机，带有一个 EXview HAD™ CCD，低照度技术， 22X 光学变焦， 12X 数字放大
- 高分辨率彩色摄像机，带有 LowLight 技术和 16X 光学变焦及 8X 数字放大

使用 **IDM4012SS** 墙壁安装支架的备选安装方式。
IDM4012SS 是为**不锈钢 Spectra IV 系列特别设计的，**所有构件均由不锈钢构成 在支架的底部和背部有线缆导管。

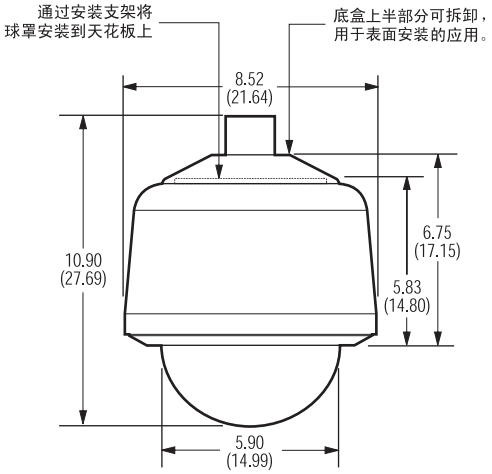

注：括号中的数字单位是厘米；所有的其它单位是英寸。

IP66

国际标准化组织
认证企业：
ISO 9001 质量体系

技术规格

系统型号

底盒类型	下球罩	SPECTRA IV		SPECTRA IV SE			
		16X 彩色 *	18X 昼 / 夜 *	22X 黑白 *	22X 彩色 *	23X 昼 / 夜 *	35X 昼 / 夜
室外 悬吊式	茶色	SD4TC-PSGE0	SD418-PSGE0	SD4M22-PSGE0	SD4C22-PSGE0	SD4CBW-PSGE0	SD435-PSGE0
	透明	SD4TC-PSGE1	SD418-PSGE1	SD4M22-PSGE1	SD4C22-PSGE1	SD4CBW-PSGE1	SD435-PSGE1

部件型号

底盒		下球罩		球型驱动器 *	
BB53-PSG-E	室外 悬吊安装 灰色 316 SS	LD53PSB-0	茶色，悬吊安装，黑色安装环， 316 SS	DD4TC16	彩色 (NTSC) 摄像机 (16X)
				DD4CBW18	昼 / 夜转换 (NTSC) 摄像机 (18X)
		LD53PSB-1	透明，悬吊安装，黑色安装环， 316 SS	DD4CBW	昼 / 夜转换 (NTSC) 摄像机 (23X)
				DD4C22	彩色 (NTSC) 摄像机 (22X)
				DD4M22	黑白 (EIA) 摄像机 (22X)
				DD4CBW35	昼 / 夜转换 (NTSC) 摄像机 (35X)
				DD5-FM**	可拆卸固定安装支架 (不包括摄像机和镜头)；可与所有 Spectra IV 球型驱动器装置互换

*PAL 和 CCIR 型号的部件编号后要加 “-X”。 (例如 : SD4C22-PSGE0-**X** 或 DD4C22-**X**)
**DD5-FM 是使用 Pelco 公司的 CCC1380/CCC1390/MCC1380 系列摄像机加 Pelco 镜头的理想选择。

电气指标

输入电压	18-32 VAC; 24 VAC 标准
输入功率	
24 VAC	73 VA 标准
24 VDC	3 A 标准
保险丝	1.6 A
辅助输出	2
报警输入	7 个

概述

结构		
底盒	316 不锈钢；灰色，聚亚安酯粉末喷层	
下球罩		
安装环	316 号不锈钢；黑色，聚亚安酯粉末喷层	
球罩	丙烯酸 , 透明或茶色	
电缆接入	通过 1.5 英寸 NPT 底盒悬吊安装	
重量 (近似)	单元重量	运输重量
底盒	2.15 kg (4.75 lb)	3.18 kg (7 lb)
下球罩	0.83 kg (1.83 lb)	1.81 kg (4 lb)
球型驱动器	1.48 kg (3.3 lb)	2.22 kg (4.9 lb)
环境	室内 / 室外	
工作温度	(假定无风冷因素；有关测试条件的详细信息， 请垂询 Pelco)	
最高	140°F (60°C) 绝对最高值； 122°F (50°C) 允许最高值	
最低	-60°F (-51.11°C) 绝对最低温度； 允许最低值 -50°F (-45.56°C) 时最小结冰； 允许最低值 -40°F (-40°C) 时防止结冰；通电 3 小时内除冰 0.1 英寸 (2.5 mm) 。	

认证

- CE，B 级
- UL 标准
- UL 加拿大安全标准
- FCC，B 级
- 达到 NEMA 4X, IP66 标准 (如果安装正确)
- 符合阿根廷标准 Res92/98

可选附件

IPS-CABLE	远程监视器电缆和软件。请登陆 www.pelco.com 查看相应设备列表。
IPS-RDPE-2	远程数据端口。24 VAC, 墙 / 杆安装视频 / 数据外接盒。可以本地控制 / 编程，并且当连上 IPS-RMK 或 IPS-CABLE 时，可以对 Spectra 操作系统进行升级。
IPS-RMK	远程监视器组件。
TXB 系列	AD Manchester, Hernis, Bosch (Philips, Burle), Sensormatic, Vicon, 和 NTCIP 协议的译码板。
FS85011	光纤发射器通过一根多模或单模光纤传输一路单向复合视频信号和一路双向数据信号。

一旦安装了 TXB 或 FS85011 板卡，就不能通过 IPS-RDPE-2 远端数据端口进行系统升级功能。

建议使用的电源

WCS 系列	单路 / 多路 24 VAC 室外电源

推荐的安装方式

IDM4012SS	不锈钢墙装，带有连通能力

Pelco Worldwide Headquarters:
3500 Pelco Way, Clovis, California 93612-5699 USA
USA & Canada Tel: (800) 289-9100 • FAX (800) 289-9150
International Tel: (559) 292-1981 • FAX (559) 348-1120
www.pelco.com

Pelco, Pelco 商标和 Spectra 是 Pelco 的注册商标。
LowLight 是 Pelco 的商标。
EXview HAD 是 Sony Corporation 的商标。
规格可随时更改，恕不另行通知。
版权所有 2007, Pelco。保留所有权利。