Evolution

360° 室内隐藏式摄像机

在 360° 全状况掌控方面迈出新的一步

ONCAM GRANDEYE

500 万像素传感器且没有活动部件

- 持续的 360° 监控；无盲点
- 静音操作，无机械部件磨损
- 超轻外壳，可完全隐藏在吊顶或墙壁空间内
- 假墙或天花板厚度介于 3mm (1/4”) 和 25mm (1”) 之间

真正的隐蔽安装，外形最小巧

- 完全支持 IEEE802.3af 2 级以太网供电 (PoE)
- 安装快速简便
- 专业室内外壳
- 黑白外观彰显美学典范
- 最低照度 0.2 勒克斯，弱光环境依然清晰
- 方便的暗装外壳
- 适合于天花板、墙面或桌面安装应用

机载 SD 卡和高级事件管理

- 用于将来本地录像功能和高级事件管理的机载 SD 卡
- 可配置的隐私区域
- 对用户感兴趣的区域进行影像移动侦测
- 本地报警数字输入和输出
- 音频麦克风输入

与多种 VMS 平台全面集成，提供实时和回顾鱼眼反扭曲

- 采用市场领先的 Oncam Grandeye - Grandeye 3D 鱼眼反扭曲软件
- 摄像机功能可通过 VMS 平台访问
- 优化带宽和存储利用率
- 同时多个视频流
- 从 528x480 到 2144x1944 的多种分辨率的视频流
- 典型的 10 fps 全分辨率，所有其他分辨率最高可达 15 fps
- H.264/MJPEG 流媒体，多种质量水平
- 可配置的密码保护
- 供查看和配置的直观 Web 界面
- 与 Digital Sentry 7.5 版和其他领先 VMS 平台集成

ONVIF S

PELCO™

by Schneider Electric

国际标准
组织注册公司；
ISO 9001 质量体系

ISO 9001 CERTIFIED

Evolution

360° 室内隐藏式摄像机

在 360° 全状况掌控方面迈出新的一步

型号	EVO-05NCD
常规	
视野	360°
图像传感器	500 万像素；阵列格式（活跃）水平 2592 x 垂直 1944 = 5,038,848 像素；1/2.5 英寸 CMOS 传感器
视角	180° 半球
镜头	185° 1.6mm / F2.0
最低照度	0.2 勒克斯 = 50 IRE / F2.0 (6500K)
帧速率	典型的 10 fps 全分辨率，所有其他分辨率最高可达 15 fps
影像移动侦测	12 个感兴趣的区域；VMD；可配置响应；可调节的特性
外部输入	1x 接点输入
外部输出	1x 接点输出
安全性	可配置的密码保护
高级事件管理	由移动、外部输入或 HTTP 事件触发，结果可配置；外部输出，FTP/SMTP 上传（本地录像，未来通过固件更新实现的功能）
联网/支持 IP 协议	TCP/IP, HTTP, DHCP, DNS, NTP, FTP, SMTP, RSTP
隐私	10 个可配置的隐私区域
SD 卡	内置 SD 卡插槽（未来通过固件更新实现的功能）
音频连接	音频输入；3.5mm 插孔麦克风输入；使用 G711 编解码器通过 RTSP（μLaw - 8K 取样频率），通过 ONVIF S
模拟视频输出	BNC 连接 – 可在 PAL 或 NTSC 中选择
信噪比	45dB
白平衡范围	自动白平衡（范围：2500K~8000K）
电气	
端口	适用于 100Base-TX 的 RJ45；2.1mm 直流输入插孔；适用于外部 I/O 的 6 针 1.5mm Phoenix，适用于测试视频输出的 BNC
网络电缆类型	适用于 100Base-TX 的 CAT5 或更高
电源输入	12V，1.0A（最小）“LPS 或 NEC 2 类”电源或以太网供电 (PoE)，IEEE 标准 802.3af
功耗	最大 8W
视频	
视频流 1 和 2 编解码器	H.264 High，Level 5 / MJPEG（两种视频流均可配置）
视频流 1 和 2 压缩级别	多种压缩级别调节
视频流 1 和 2 像素分辨率	鱼眼分辨率：¼ 百万像素 (528x480)、1Mp (1056x960)、2Mp (1488x1360)、4Mp (2144x1944)
视频流 3 编解码器	MJPEG
视频流 3	多种压缩级别和帧速率调节（最高 15fps）
视频流 3 像素分辨率	鱼眼分辨率：¼ 百万像素 (528x480)
图像控制	设置：亮度/对比度/饱和度/曝光补偿；压缩质量；墙壁/天花板/桌面安装
图像增强	宽动态范围 - 大于 90db
支持 VMS	与 Digital Sentry 7.5 版和其他领先 VMS 平台集成
Web 浏览器兼容性	Internet Explorer IE9（安装 ActiveX 插件，随附）；Firefox 23；Chrome 29；使用 Quicktime，最低版本 7
支持的单播用户数量	最多同时 20 位用户，具体取决于分辨率设置
比特率控制	可选择的选项；持续比特率控制、封顶比特率控制、持续质量控制

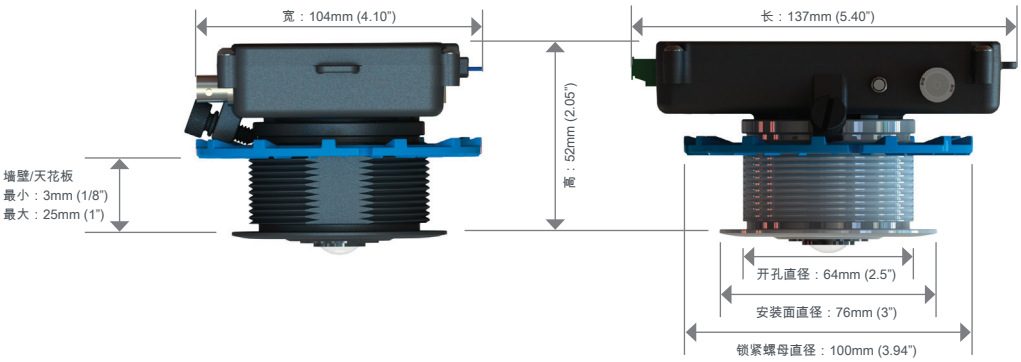

Evolution

360° 室内隐藏式摄像机

在 360° 全状况掌控方面迈出新的一步

最低系统要求	
处理器和内存	带有 1Ghz 32 位 (x86) 或 64 位 (x64) 处理器以及最少 512 MB 内存的计算机
操作系统	Windows Vista 32 位 Service Pack 2 (SP2) 或更高/64 位 Service Pack (SP2) 或更高
硬盘空间	Windows Vista 32 位 = 最少 70MB/Windows Vista 64 位 = 最少 120MB
显示器	Super VGA (800 x 600) 或 256 色更高分辨率的显示器
外围设备	100Mb 或更高的网络连接、鼠标或兼容的指针设备、键盘

机械	
摄像机安装	天花板或墙后，以便通过暗装适配器环隐藏摄像机模块
重量	0.45kg（0.95 磅）
外壳	压铸铝制摄像机模块，带聚碳酸酯安装适配器和卡环
需要开孔	开孔直径；64mm (2 ½”)，最大/最小天花板或墙壁材料厚度；3mm (1/4”) – 25mm (1”)

环境	
工作温度范围	-40 至 +55°C（-40 至 +131°F）
储存温度范围	-40 至 +70°C（-40 至 +158°F）
工作湿度	最高 98%（依照 BS EN 60068-2-30）

认证/额定值/专利	
专利	15 项专利；15 项专利申请中；20 项授权专利
认证	IEEE802.3af 2 级；EMC：（CISPR A 类）FCC；CE；ICES-003；安全性：UL60950
其他相关产品	Oncam Grandeye SDK 集成包、Evolution 配件、IP 配置工具、360 度查看器、OnVu360

帧速率、分辨率和存储需求					
H.264					
4MP *	2144 x 1944	10fps	持续比特率设置	5 Mb/s	24 小时 = 54GB **
2MP	1488 x 1360	15fps	持续比特率设置	3 Mb/s	24 小时 = 40GB **
1MP	1056 x 1056	15fps	持续比特率设置	1.5 Mb/s	24 小时 = 16GB **
1/4MP	528 x 480	15fps	持续比特率设置	0.8 Mb/s	24 小时 = 8GB **
MJPEG					
4MP	2144 x 1944	10fps	文件平均大小：640KB	平均比特率：52.4 Mb/s	24 小时 = 552.96GB **
2MP	1488 x 1360	15fps	文件平均大小：350KB	平均比特率：43.0 Mb/s	24 小时 = 453.60GB **
1MP	1056 x 1056	15fps	文件平均大小：188KB	平均比特率：23.1 Mb/s	24 小时 = 243.65GB **
1/4MP	528 x 480	15fps	文件平均大小：62KB	平均比特率：7.6 Mb/s	24 小时 = 80.35GB **

* 原厂/默认设置** 基于相同场景，恒定光照条件

注：
帧速率、大小和带宽值为近似值，同时会受到压缩比、质量设置、同时使用的查看器数量和细节数量以及场景中任何移动的影响。

订购

E V O - 0 5 N I D

系列
EVO = Evolution 范围

摄像机
05 = 500 万像素传感器

格式
N = 标准(MJPEG/H.264)

防护罩
C = 隐藏式 I = 内部（白色）
J = 内部（黑色）
M = 外部（白色）
N = 外部（黑色）

通信
D = RJ45 TCP/IP